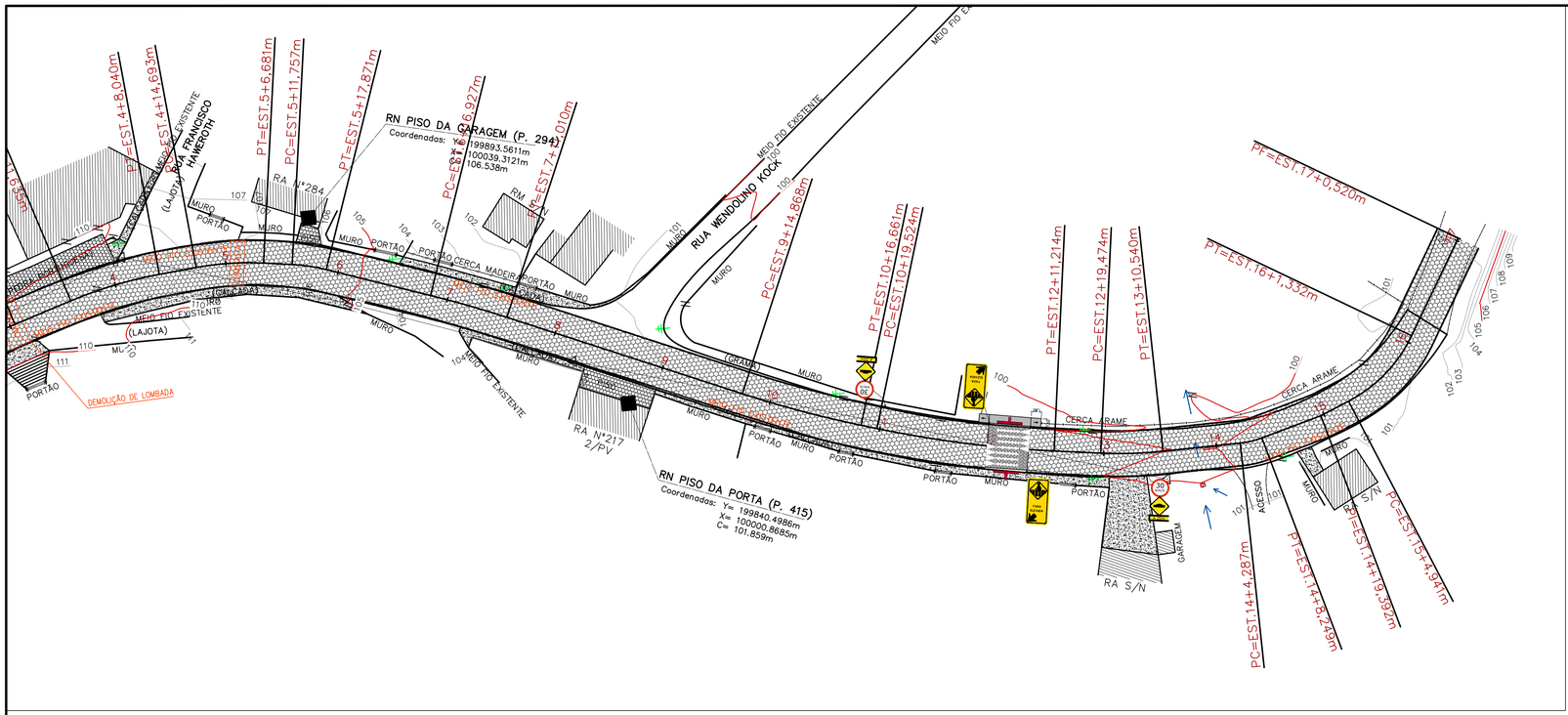

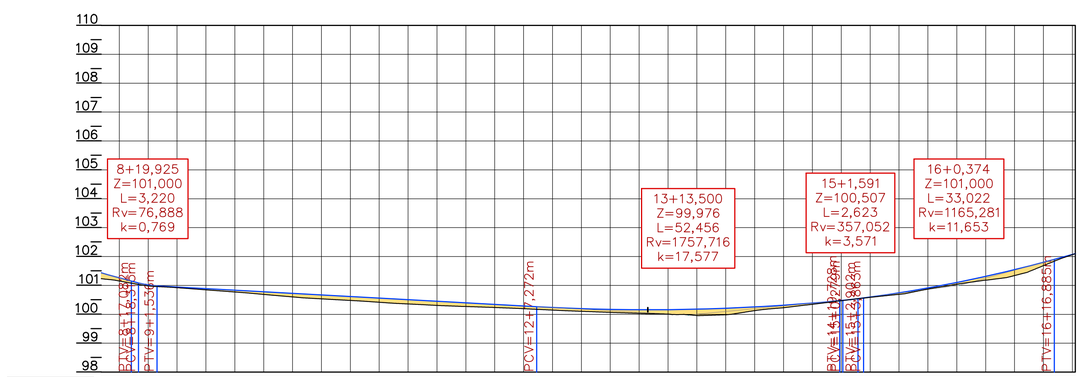

ESTACAS	8+15,00	9	9+5,00	9+15,888	10	10+5,885	10	10+15,00	10+16,661	10+19,524	11+5,00	11	11+15,00	12	12+5,00	12+11,214	12+15,00	12+19,474	13+5,00	13+10,540	13+15,00	14	14+5,287	14+6,266	14+8,249	14+15,00	14+19,392	15+5,091	15	15+13,136	15+15,00	16	16+1,332	16+5,00	16	16+15,00	17+0,520
COTAS TERRENO	107,566	100,983		100,847	100,774	100,689	100,589	100,535	100,462	100,417		100,308	100,288	100,236		100,146	100,134	100,071		100,033	100,006		99,985	100,106	100,161	100,199	100,227	100,456	100,541	100,585	100,691	100,800	101,042	101,068		101,341		102,064
COTAS PROJETO	107,561	101,015		100,890	100,837	100,781	100,718	100,671	100,598	100,562		100,452	100,394	100,343		100,236	100,225	100,178		100,159	100,161		100,210	100,248	100,269	100,292	100,315	100,466	100,491	100,595	100,744	100,847	101,102	101,138		101,546		102,031
ELEMENTOS HORIZONTAIS	3,859m				R=200,000m Dc=21,792m	Tg=2,863m			R=200,000m Dc=31,691m						Tg=8,259m	R=72,549m Dc=11,066m		Tg=13,747m							R=15,543m Dc=3,962m	Tg=11,147m	Tg=5,549m			R=25,441m Dc=16,390m				Tg=19,188m			
ELEMENTOS VERTICAIS	i= -5,28% em 1,23m	Lc= 2,72m			i= -1,09% em 65,74m																Lc= 52,46m							i= -1,69% em 0,55m	Lc= 1,96m					Lc= 33,02m			i= 5,46% em 3,64m	

DETALHE DE PLACA

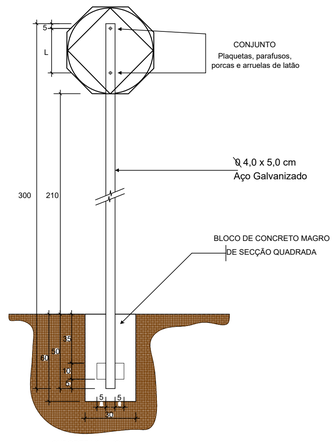

Forma	Cor	
Obrigação/ restrição	Fundo	Branco
	Símbolo	Preta
	Tarja	Vermelha
Proibição	Orla	Vermelha
	letra	Preta

Via	Diâmetro (m)	Tarja (m)	Orla (m)
Urbana	0,50	0,050	0,050

Forma	Cor	
	Fundo	Amarelo
	Símbolo	Preta
	Orla interna	Preta
	Orla externa	Amarela
	letra	Preta

Via	Lado mín (m)	Orla interna mín (m)	Orla externa mín (m)
Urbana	0,45	0,010	0,020

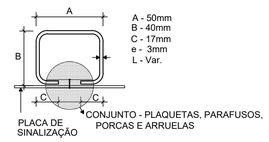

ESPECIFICAÇÕES:- MATERIAL: Aço Carbono 1010/1020
- TRATAMENTO: Zincagem por imersão com espessura mínima da camada de zinco de 50M.

LEGENDA

- POSTE EXISTENTE
- CADASTRO
- CERCA DE ARAME
- MEIO-FIO 13X15X30X100cm
- CORTE
- ATERRO
- PAVIMENTO PROJETADO EM LAJOTAS SEXTAVADAS
- BORDOS EXISTENTES
- 30 km/h — PLACA DE SINALIZAÇÃO DE VELOCIDADE MÁXIMA - R19
- PARE — PLACA DE SINALIZAÇÃO DE REGULAMENTAÇÃO R-1
- RUA JOSÉ MORESCO — PLACA DE INDICATIVA DE NOME DE RUA
- FAIXA ELEVADA A 50 m — PLACA DE SINALIZAÇÃO DE FAIXA DE PEDESTRES A-32b
- DEMOLIÇÕES

PROJETO DE PAVIMENTAÇÃO

MUNICÍPIO
SÃO BONIFÁCIO – SC

OBRA	CONTEÚDO
CONTINUAÇÃO DA AVENIDA 29 DE DEZEMBRO	PROJETO DE PAVIMENTAÇÃO EM LAJOTAS SEXTAVADAS PLANTA BAIXA
PROJETO	APROVAÇÃO DA PREFEITURA
CRISTIANE FREITAS Engenheira Civil CREA/SC 109.760-3	

REVISÃO	DATA	PRANCHA
VERSÃO INICIAL	MAR/2020	2/2

ASSOCIAÇÃO DOS MUNICÍPIOS DA REGIÃO DA GRANDE FLORIANÓPOLIS
"GRANFPOLIS"
ASSESSORIA DE ENGENHARIA E ARQUITETURA

1_1_GRANF_INFRA_SB_CONT 29 DE DEZEMBRO_PAVIMENTAÇÃO.dwg
MARÇO 2020
Engenheiro Cristiane Freitas