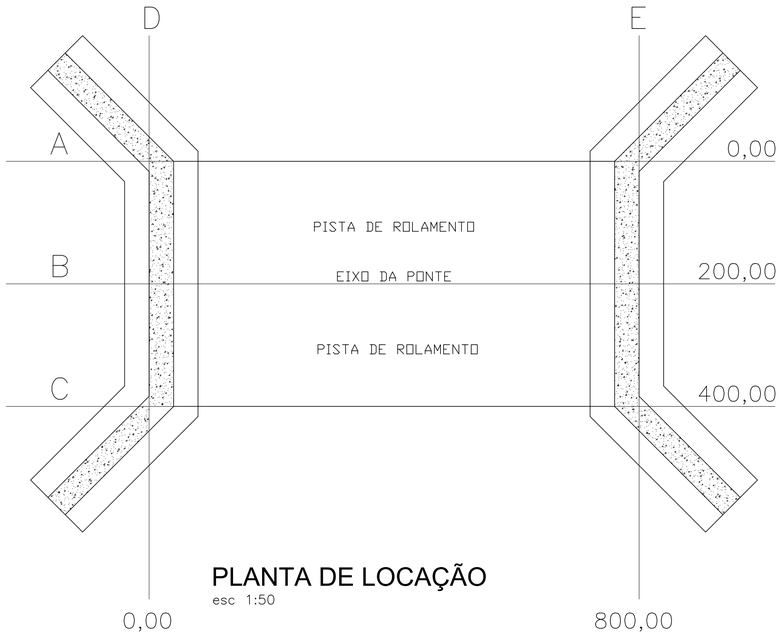


## PLANTA DE LOCAÇÃO
esc 1:50

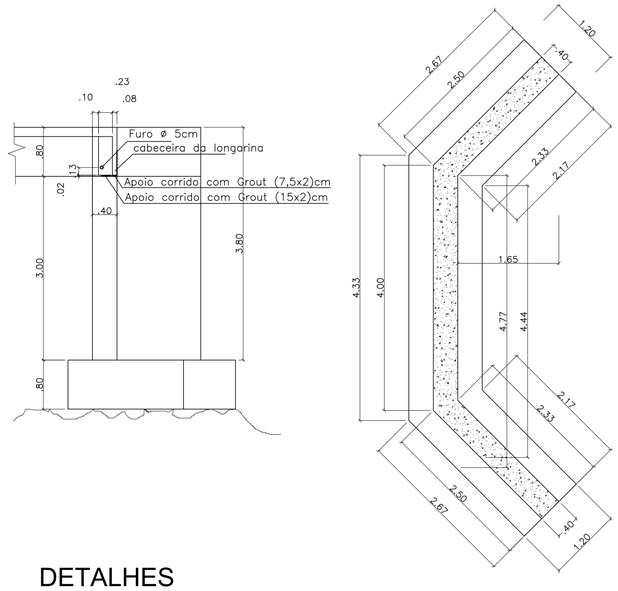


## DETALHES
esc 1:50

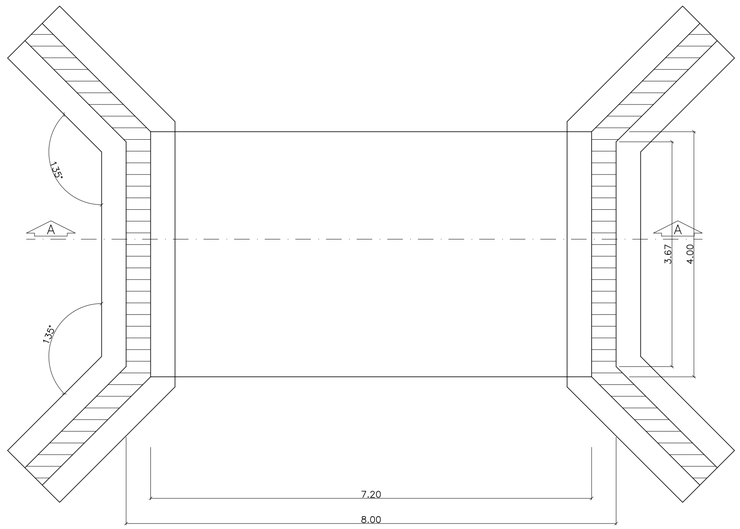


## PLANTA DE FÔRMAS
esc 1:50

CABECEIRA PONTE ALTO RIO SETE
ALTURA= 3,10 metros
VÃO LIVRE = 7,20 metros

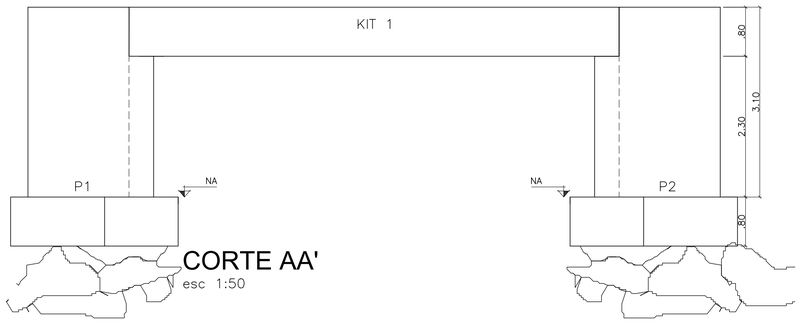


## CORTE AA'
esc 1:50

| DIMENSÕES DA PONTE | | | | | |
|---|---|---|---|---|---|
| PONTE | DIMENSÕES | ALTURA CABECEIRA | ALTURA ALAS | COMP. CABECEIRA | COMP. ALAS |
| ALTO RIO SETE | 4,00x8,00 | 1,80 | 2,50 | 4,00 | 2,50 |
| -28.043794° | -49.021781° | | | | |

APROVAÇÕES:

MUNICÍPIO DE SÃO BONIFÁCIO

PROJETO: ARQUITETÔNICO / ESTRUTURAL

OBRA: CABECEIRA DE PONTE SOBRE O ALTO RIO SETE

RESPONSABILIDADE:
LUIZ FELIPE MANCUSI DE HOLANDA BEZERRA
ENGENHEIRO CIVIL - CREA/SC 162.548-1

PROPRIETÁRIO:
MUNICÍPIO DE SÃO BONIFÁCIO
CNPJ: 82.892.340/0001-39

ENDEREÇO: ESTRADA GERAL ALTO RIO SETE, SÃO BONIFÁCIO/SC

CONTEÚDO:
- PLANTAS DE LOCAÇÃO, FÔRMAS, CORTES E DETALHES

| DESENHO: | DATA: | ESCALA: | PRANCHA: |
|---|---|---|---|
| LUIZ FELIPE | 07/10/2022 | IND. | 01/02 |

LINK: