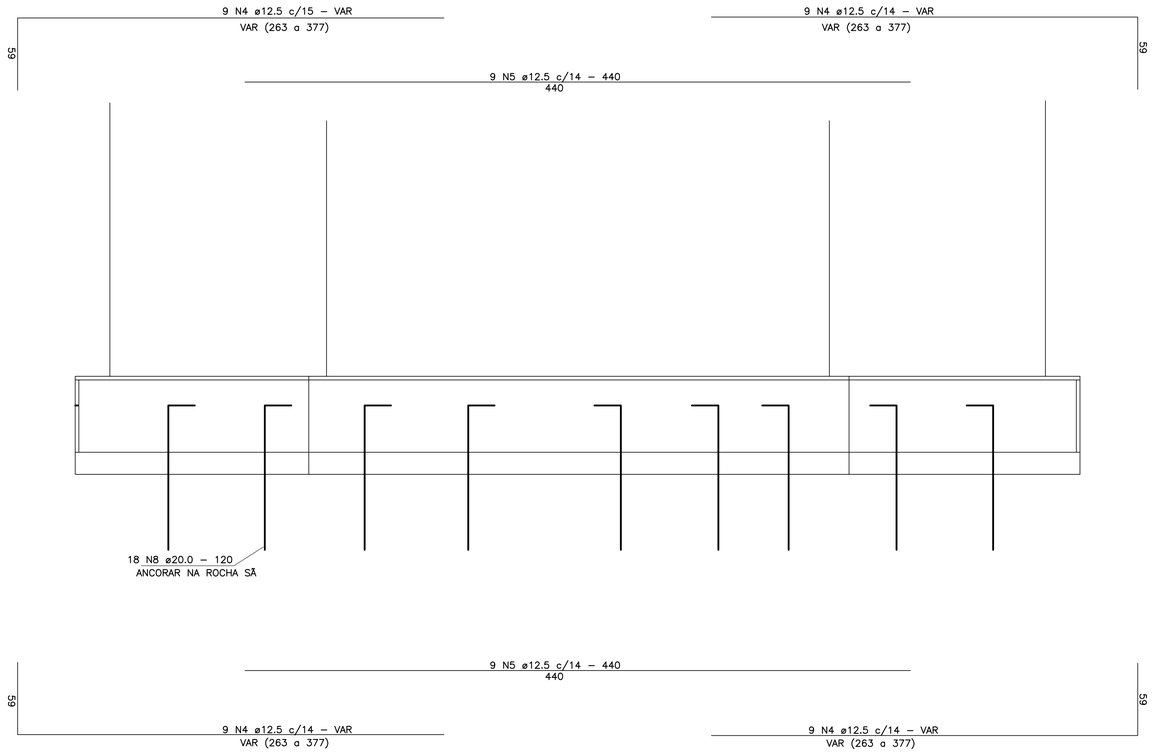

ARMADURA DOS BLOCOS (2x)

s/ esc

RELAÇÃO DO AÇO

2xB2

AÇO	N	DIAM	Q	UNIT (cm)	C.TOTAL (cm)
50	1	10.0	90	362	32.580
	2	10.0	10	879	8.790
	3	10.0	10	1069	10.690
	4	12.5	72	VAR	23.040
	5	12.5	36	440	15.840
	6	12.5	30	169	5.070
	7	10.0	20	214	4.280
	8	20.0	36	120	4.320

RESUMO DO AÇO

AÇO	DIAM	C.TOTAL (m)	PESO (kg)
CA50	10.0	563,40	347,62
	12.5	439,50	423,23
	20.0	43,2	106,53
PESO TOTAL			
CA50	877,38		

Volume de concreto total = 16,40 m^3
Área de forma total = 35,10 m^2
fck = 300,00 kgf/cm^2

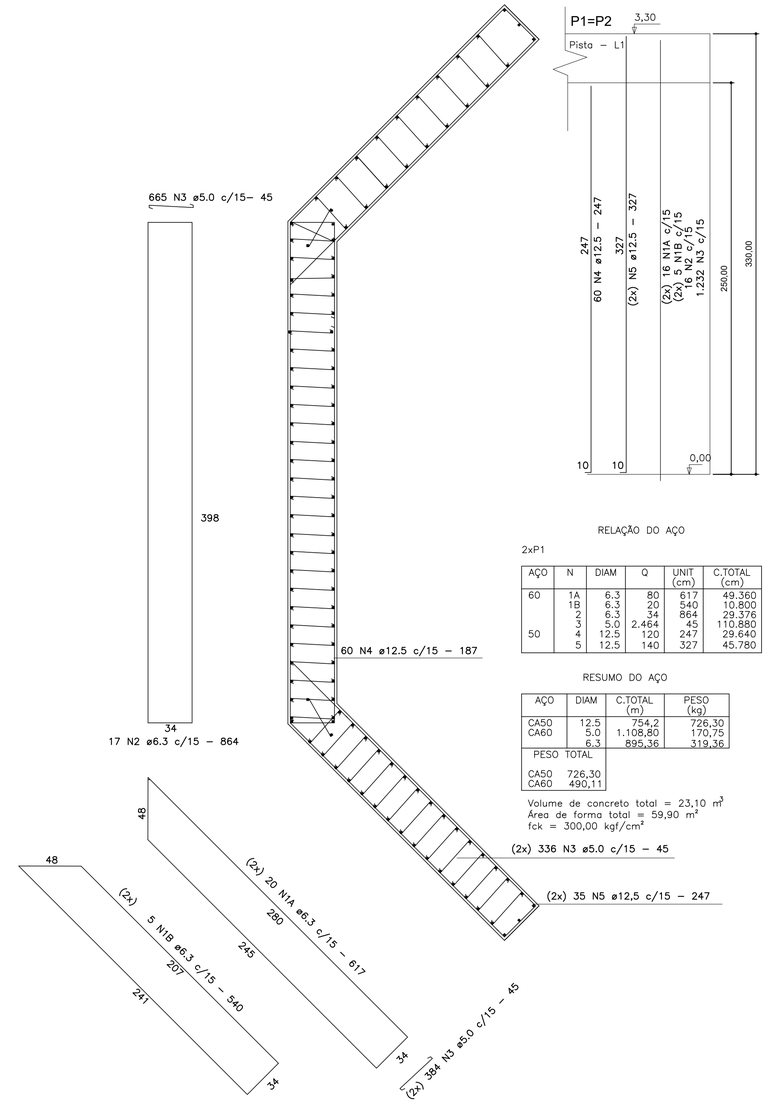

RELAÇÃO DO AÇO

2xP1

AÇO	N	DIAM	Q	UNIT (cm)	C.TOTAL (cm)
60	1A	6.3	80	617	49.360
	1B	6.3	20	540	10.800
	2	6.3	34	864	29.376
	3	5.0	2.464	45	110.880
50	4	12.5	120	247	29.640
	5	12.5	140	327	45.780

RESUMO DO AÇO

AÇO	DIAM	C.TOTAL (m)	PESO (kg)
CA50	12.5	754,2	726,30
CA60	5.0	1.108,80	170,75
	6.3	895,36	319,36
PESO TOTAL			
CA50	726,30		
CA60	490,11		

Volume de concreto total = 23,10 m^3
Área de forma total = 59,90 m^2
fck = 300,00 kgf/cm^2

ARMADURA DAS CABECEIRAS (2x)

s/ esc

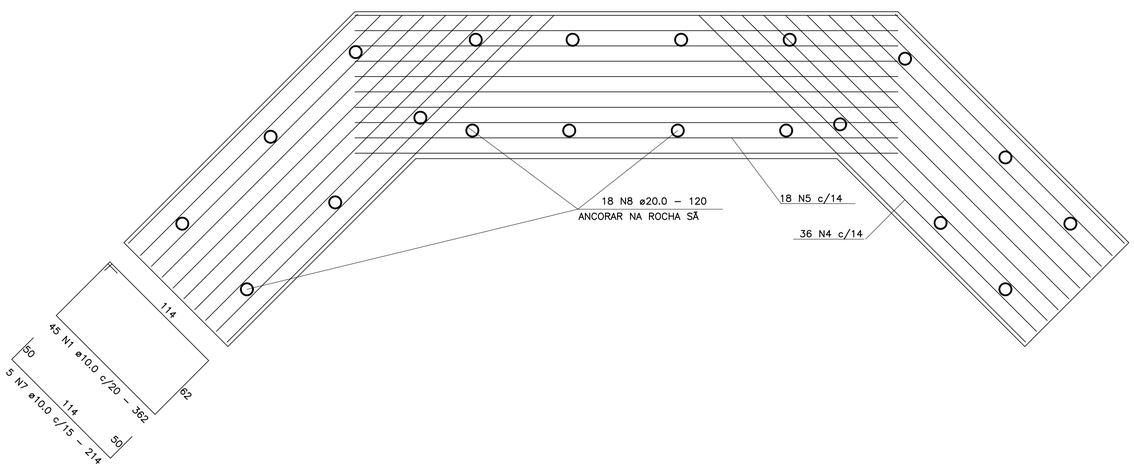

ARMADURA DOS BLOCOS VISTA SUPERIOR (2x)

s/ esc

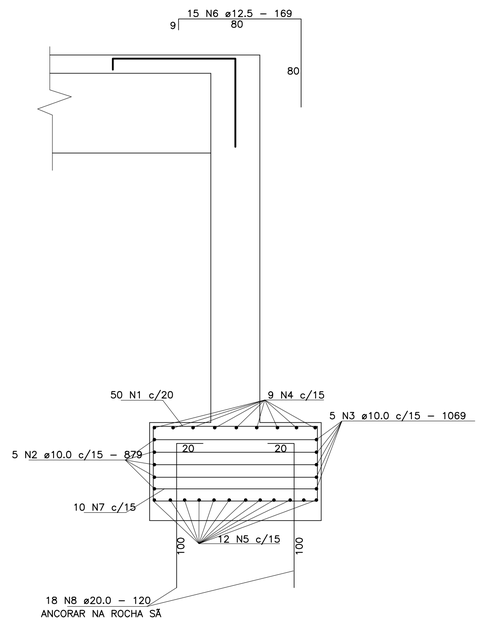

APROVAÇÕES:

MUNICÍPIO DE SÃO BONIFÁCIO

PROJETO: ARQUITETÔNICO / ESTRUTURAL

OBRA: CABECEIRA DE PONTE SOBRE O RIO SETE

RESPONSABILIDADE:
LUIZ FELIPE MANCUSI DE HOLANDA BEZERRA
ENGENHEIRO CIVIL - CREA/SC 162.548-1

PROPRIETÁRIO:
MUNICÍPIO DE SÃO BONIFÁCIO
CNPJ: 82.892.340/0001-39

ENDEREÇO: RODOVIA SB-487, ALTO RIO SETE, SÃO BONIFÁCIO/SC

CONTEÚDO:
- PLANTAS DE ARMADURAS CABECEIRAS

DESENHO:	DATA:	ESCALA:	PRANCHA:
LUIZ FELIPE	10/10/2022	IND.	02/02

LINK: