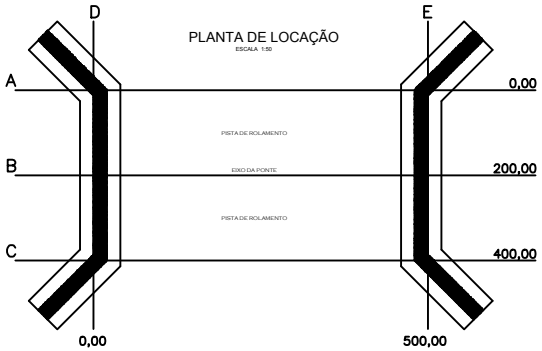

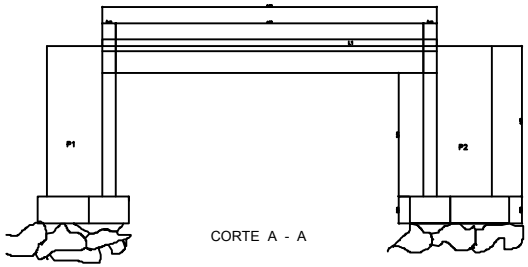

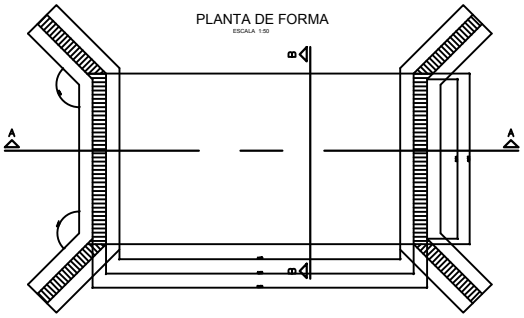

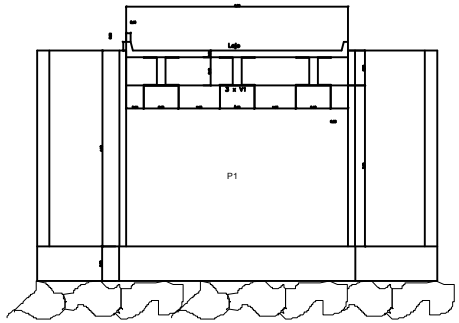

DETALHE DO BLOCO /CABECEIRA
ESCALA 1:50

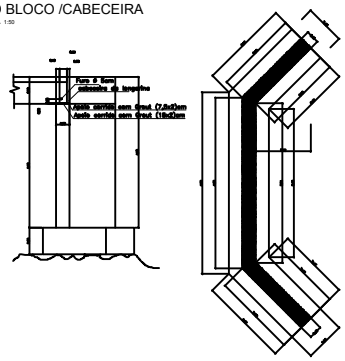

DIMENSÕES DAS PONTES (m)	Dimensão (L/C)	Altura das Cabeceiras	Altura das Alas	Comprimento das Cabeceiras	Comprimento das Alas
PONTE MORRO DO ASSOBIO	4,00X5,00	3,70	4,50	4,00	2,50

PREFEITURA MUNICIPAL DE SÃO BONIFÁCIO

ARQUITETÔNICO/ ESTRUTURAL

OBRA:
CABECEIRA DE PONTE - MORRO DO ASSOBIO

RESPONSABILIDADE:
ANA BEATRIZ BACHES
Engenheira Civil - CREA/SC: 167589-0

PROPRIETÁRIO:
MUNICÍPIO DE SÃO BONIFÁCIO
CNPJ:82.882.340/0001-38

LOCAL:
Estrada Geral Morro do Assobio, Rio Sete - São Bonifácio/SC

CONTEÚDO:
PLANTA DE LOCAÇÃO, FÔRMAS, CORTES E DETALHES

ANALISTA:	DESENHO:	ESCALA:	DATA:	PRANCHA:
	ANA BEATRIZ	INDICADA	AGO/2023	01/03

END. ARQUIVO:
C:\Users\Ana Beatriz\Desktop\Prefeitura\pontes pronto atualizado